43100001250 - WHITEHAVEN CHILMARK TOWEL RAIL CHROME W510 X H1130 STEEL

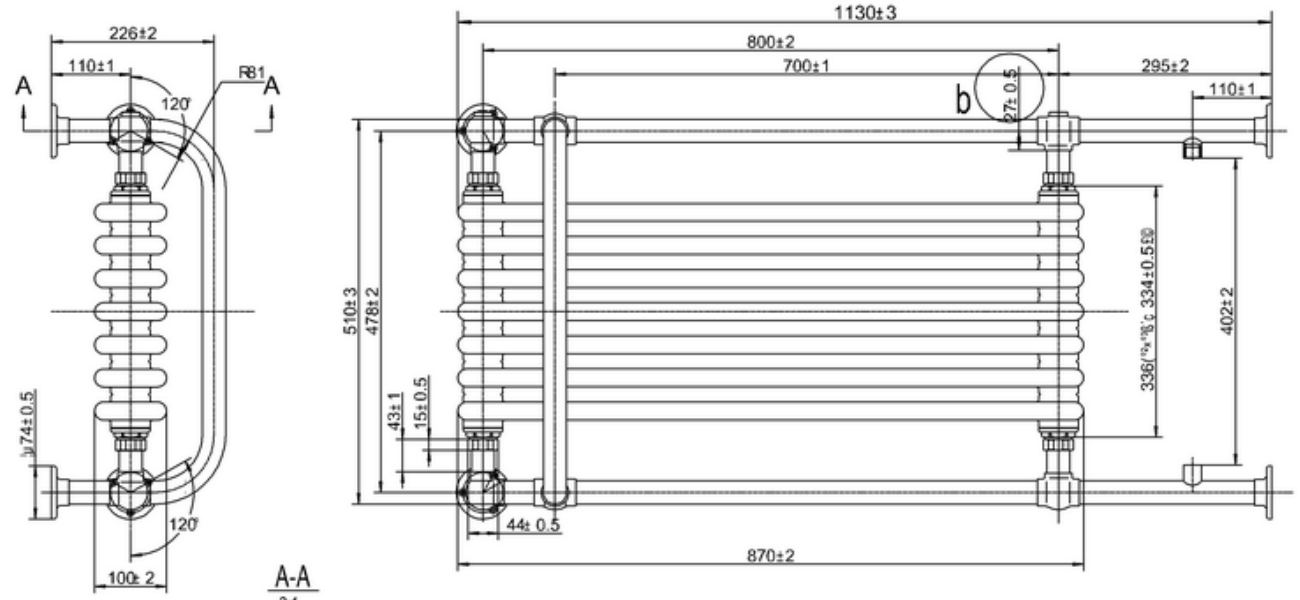

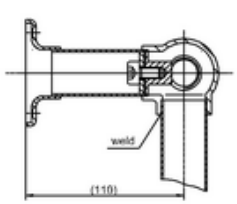

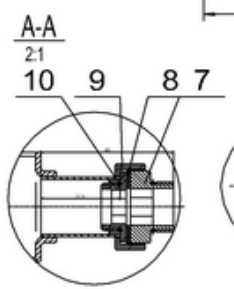

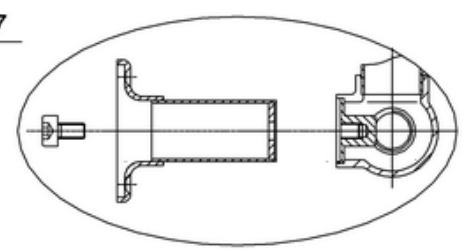

A-A Assembly anatomical chart

11	GB 70-85-M8*10	ÄÛÀù½ÇÓ²ÕùÍ·ÅÝ¶¤	2	Q235-A			
10	RP0502-05	ÇÐÍÊ¡£¯¡µ 26*2.5 £©	8	EPDM			
9	RJ31101341T	½ÓÍ·	4	Q195			
8	RP0502-03	ÄÛ·âµæ	4	EPDM			
7	RJ31101241T	ÄÝÎÆ½ÓÍ·	4	Q195			
6	RP1101	Áù½ÇÊ¿¶Ä	1	HPb59-1			¸½¼þ
5	RP1001	ÁÛ·ç	1	HPb59-1			¸½¼þ
4	RJ31105141T	Ó§³Ðµ××ù	2	°¸½Ó¼þ			
3	RP0601	É¢ÊÊÆ¬	1	Q235			7Æ¬ÊýÓù
2	RJ31101441T	ÊøÄ¸	4	Q195			½èÓÄ
1	RB311141T	¸ÓÓÆÉ¢ÊÊÆ+	1	°¸½Óíà			
Ðò °Ä	´ú °Ä	Äû ³Æ	Êý Ä¿	²Ä ÄÏ	µ¥¼þ ÓØ	×Ü¼Æ Ä¿	±¸×¢